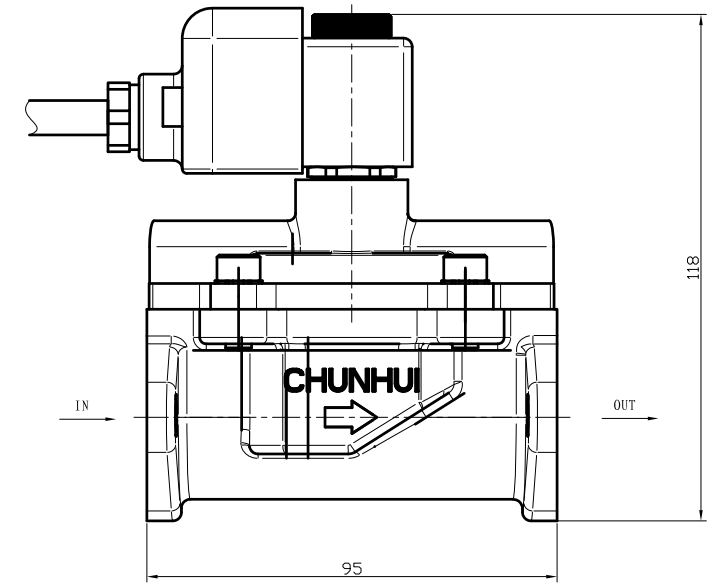

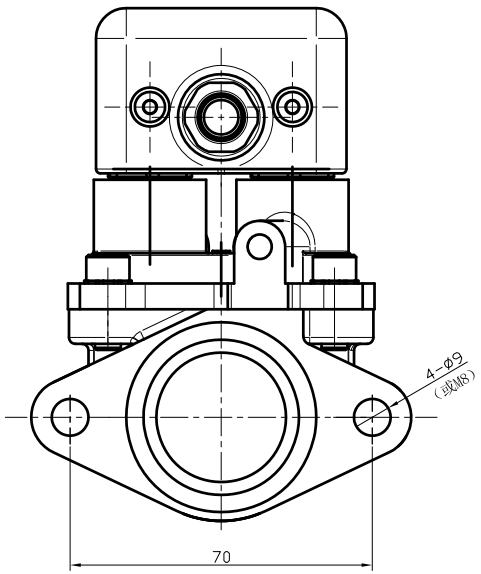

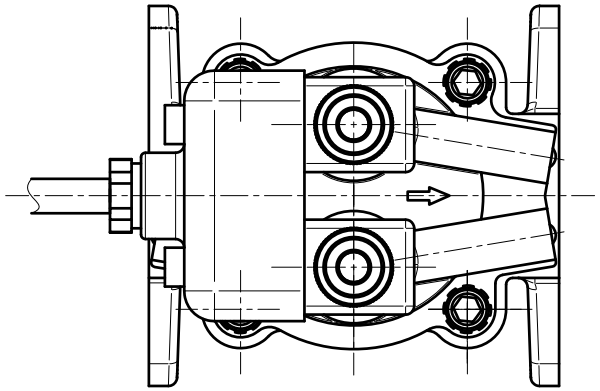

技术要求

1、阀体外表面无毛刺、污垢等缺陷；
2、装配后的产品活动部件应动作灵活；
3、工作压力0.035~0.35MPa；
4、线圈适用电压AC220V（50HZ/60Hz）；
5、响应时间≤300ms；
6、依据企业标准Q/ZCH 013《机动车燃油加油机双流量电磁阀》进行生产制造；
7、防爆标准为Ex mb IIC T4 Gb。
8、电磁阀工作环境温度为-25℃~+55℃；
9、未注尺寸公差的极限偏差按GB/T1804-c级进行；
10、配套选用智能型线圈(图号：DV1050JC.01-00)；
11、接地方式：阀体与加油机管道连接进行接地，线圈内部的导磁架与接地脚的一端焊接，接地脚的另一端与电缆的接地线焊接进行接地。

序号	名称	图号	材料规格牌号	数量	备注
2	阀体组件	DV1050F.00-00-DN25	组件	1	阀体、阀盖的材料为黄铜
1	智能型线圈	DV1050JC.01-00	组件	1	

标记	处数	更改文件号	签字	日期	总装图	浙江春晖智能控制股份有限公司
设计		HMH	标准化	GJW	图样标记 / 重量 / 比例	智能型双流量电磁阀 (DN25-法兰式)
校对		XCQ				
审核		LDK	批准	HYQ		DV1050JC.00-07
			日期	20230202	共 页 第 页 / REV / A	