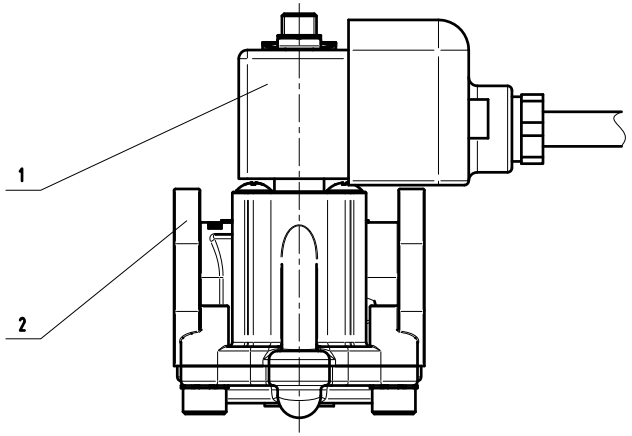


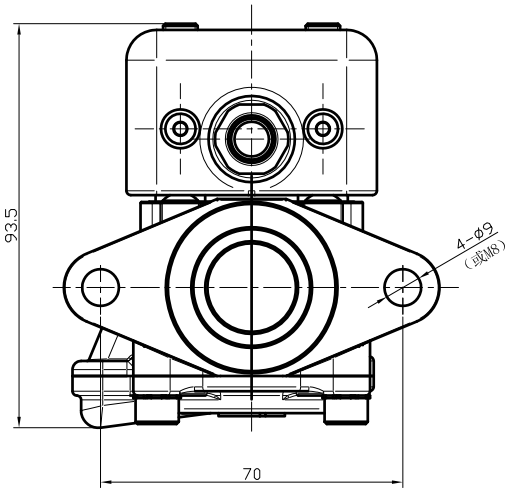


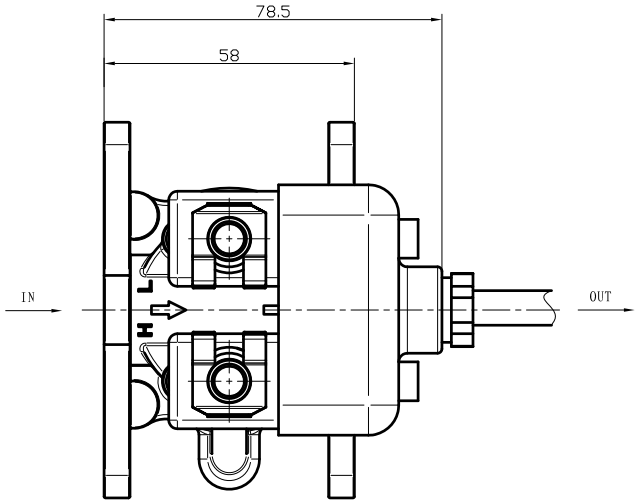


技术要求

1、阀体外表面无毛刺、污垢等缺陷；
2、装配后的产品活动部件应动作灵活；
3、工作压力0.035~0.35MPa；
4、线圈适用电压AC220V（50HZ/60Hz）；
5、响应时间≤300ms；
6、依据企业标准Q/ZCH 013《机动车燃油加油机双流量电磁阀》进行生产制造；
7、 防爆标准为Ex mb IIC T4 Gb。
8、电磁阀工作环境温度为-25℃~+55℃；
9、未注尺寸公差的极限偏差按GB/T1804-c级进行；
10、配套选用智能型线圈(图号：DV1050JC.01-00)；
11、接地方式：阀体与加油机管道连接进行接地，线圈内部的导磁架与接地脚的一端焊接，接地脚的另一端与电缆的接地线焊接进行接地。

| 序号 | 名称 | 图号 | 材料规格牌号 | 数量 | 备注 |
|---|---|---|---|---|---|
| 2 | 阀体组件 | DV1050BF.00-00-DN20 | 组件 | 1 | 阀体、阀盖的材料为黄铜或不锈钢 |
| 1 | 智能型线圈 | DV1050JC.01-00 | 组件 | 1 | |

| 标记 | 处数 | 更改文件号 | 签字 | 日期 | 总装图 | 浙江春晖智能控制股份有限公司 |
|---|---|---|---|---|---|---|
| 设计 | | HMH | 标准化 | GJW | 图样标记 / 重量 / 比例 | 智能型双流量电磁阀 (DN20-背式法兰) |
| 校对 | | XCQ | | | | |
| 审核 | | LDK | 批准 | HYQ | | DV1050JC.00-02 |
| | | | 日期 | 20230202 | 共 页 第 页 / REV / A | |